安朗杰 9016说明书 2023-03-02
成品尺寸：420*288mm(两拼)　切纸尺寸：大度四开
□ 双面印刷（左右自翻）
K
角线:589x433mm；

SÉRIE 9016
BRAS PARALLÈLE EXTRA RIGIDE

movendō concept | quincaillerie de porte

INSTRUCTION D'INSTALLATION POUR
FERME-PORTE DE LA SÉRIE 9016

SPAS/9016 (SANS RETENUE OUVERTE)

HOSRPS/9016 (RETENUE OUVERTE)

SÉLECTION DE LA MAIN

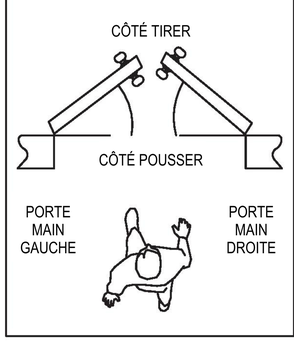

INSTALLATION DU BRAS PARALLÈLE (CÔTÉ POUSSER)

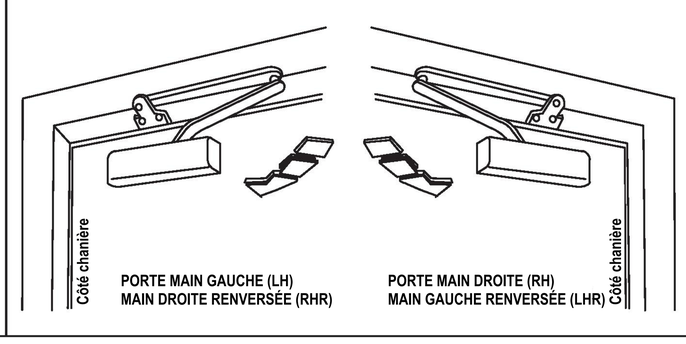

DESCRIPTIONS GÉNÉRALES

Les ferme-portes de la série 9016 fonctionnent avec les porte main gauche et main droite. Ils sont facilement réversibles sur le chantier et sont conçus pour répondre aux exigences d'accessibilité à l'entrée.

La série 9016 est équipée d'un ressort réglable qui s'adapte à toutes les portes extérieures/intérieures jusqu'à 58" (1470 mm) de larges et jusqu'à 330 lb (150 kg).

Ajustez la puissance du ressort avant d'installer le ferme-porte selon le "AJUSTEMENT DE LA PUISSANCE SELON LA PORTE" comme indiqué à la page 4.

Les ferme-portes de la série 9016 sont tous équipés de la fonction FIN DE COURSE. Cette fonction est indispensable au bon fonctionnement du BRAS PARALLÈLE EXTRA ROBUSTE.

La fonction FIN DE COURSE doit être ajustée avec soins afin d'éviter que le bras ne heurte l'arrêt avec force.

La fonction de fermeture différée (en option) ne peut pas être utilisée pour ce bras car ce bras permet un angle d'ouverture de porte maximum de 100°.

Ajustement de la vitesse de fermeture

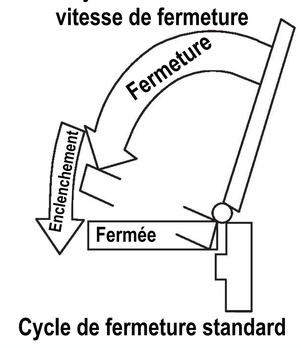

Cycle de fermeture standard

Début de la fin de course

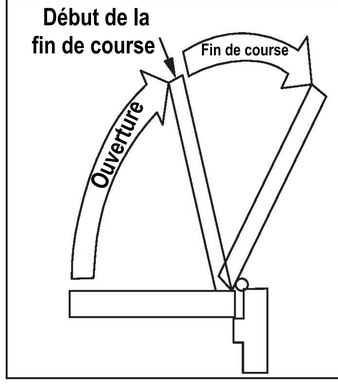

AJUSTEMENT DE LA PUISSANCE SELON LA PORTE

FORCE DU RESSORT

Pour augmenter la force d'ouverture et de fermeture tournez la vis d'ajustement dans le sens horaire. Pour réduire la force d'ouverture et de fermeture, tournez la vis d'ajustement dans le sens anti-horaire.

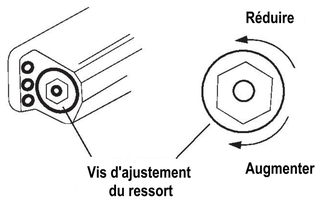

NOTE: L'AJUSTEMENT MAXIMAL EST D'ENVIRON 10 TOURS. NE PAS DÉPASSER LE NOMBRE DE TOURS MAXIMAL AFIN D'ÉVITER DES BRIS OU BLESSURES.

COMMENT AJUSTER LA PUISSANCE DU RESSORT

À NOTER QUE LES FERME-PORTES DE LA SÉRIE 9016 SONT PRÉ-RÉGLÉS À LA GRANDEUR 3 EN USINE. EX: UNE GRANDEUR 2 PEUT ÊTRE ATTEINTE EN TOURNANT LA VIS D'AJUSTEMENT 3 FOIS DANS LE SENS ANTI-HORAIRE (ÉTANT DONNÉ QUE LE FERME-PORTE ÉTAIT PRÉ-RÉGLÉ À LA GRANDEUR 3). DE LA MÊME FAÇON UNE GRANDEUR 6 EST ATTEINTE EN TOURNANT LA VIS D'AJUSTEMENT 9 FOIS DANS LE SENS HORAIRE.

GRANDEUR DU FERME-PORTE		TOURS DE LA VIS D'AJUSTEMENT DANS LE SENS HORAIRE		GRANDEUR DE LA PORTE		POIDS DE LA PORTE
9016-P/PDA (GRANDEUR 1/2-6)	9016-FBF/BFDA (GRANDEUR 1/2-4)	9016-P/PDA (GRANDEUR 2-6)	9016-PBF/BFDA (GRANDEUR 1/2-4)	INTÉRIEUR	EXTÉRIEUR	
NON RECOMMANDÉ UTILISEZ PBF/BFDA	½	N/A	• -9	28"(0.71m)	24"(0.51m)	22-33 Lbs (10-15kg)
NON RECOMMANDÉ UTILISEZ PBF/BFDA	1	N/A	• -6	32"(0.81m)	28"(0.71m)	33-55 Lbs (15-30kg)
2	2	• -3	• -3	36"(0.91m)	32"(0.81m)	55-88 Lbs (30-45kg)
3	3	0 (USINE)	0 (USINE)	42"(1.07m)	38"(0.91m)	88-143 Lbs (45-85kg)
4	4	3	3	48"(1.22M)	42"(1.07m)	143-187 Lbs (65-85kg)
5	NON RECOMMANDÉ UTILISEZ P/PDA	6	N/A	54"(1.37m0	48"(1.22M)	187-264 Lbs (85-120kg)
6	NON RECOMMANDÉ UTILISEZ P/PDA	9	N/A	58"(1.47m)	52"(1.37m0	264-330 Lbs (120-150kg)

● -3 VEUT DIRE 3 TOURS DANS LE SENS ANTI-HORAIRE

AJUSTEMENT DE FIN DE COURSE

POUR AUGMENTER L'INTENSITÉ DE LA FONCTION DE FIN DE COURSE, TOURNEZ LA VIS D'AJUSTEMENT DANS LE SENS HORAIRE.

POUR RÉDUIRE L'INTENSITÉ DE LA FONCTION DE FIN DE COURSE, TOURNEZ LA VIS D'AJUSTEMENT DANS LE SENS ANTI-HORAIRE.

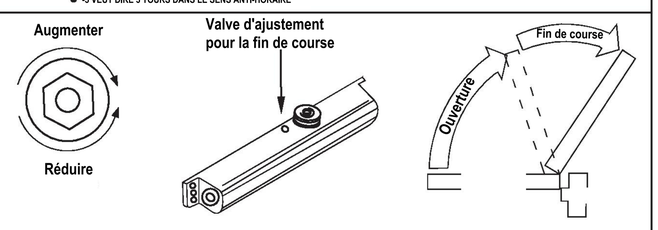

NE JAMAIS fermer cette valve entièrement

Cycle d'ouverture

INSTRUCTIONS D'INSTALLATION POUR
SUPPORT EN "L"

(APRÈS L'INSTALLATION DU SUPPORT)
Si le cadre (ou la butée de porte) n'est pas assez large pour fixer le support entièrement, utilisez le support en "L" pour assurer un ancrage solide au cadre comme indiqué ci-dessous :

COMMENT INSTALLER
1. Placez le support en « L » sur le dessus du sabot pour bras parallèle et maintenez-le en place.
2. Fixez les 2 vis mécaniques 1/4-20 au cadre.
3. En vous assurant de la bonne position PERCER & TARAUDER* un ou deux trous de 1/4-20 à travers le sabot pour bras parallèle dans le support en "L".
4. Serrez fermement la ou les vis 1/4-20.

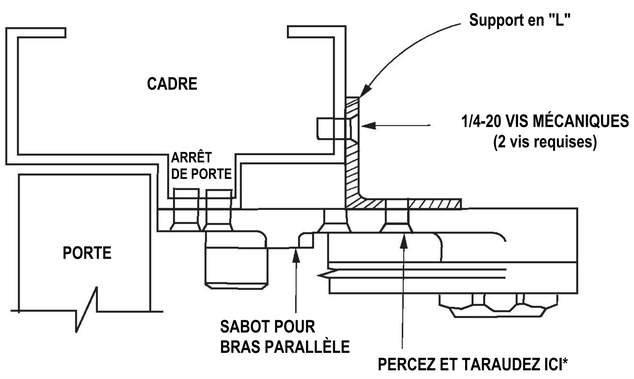

INSTRUCTION D'INSTALLATION

Numéro de modèle : SPAS/9016 (SANS RETENUE OUVERTE)
HOSRPS/9016 (SANS RETENUE OUVERTE)

INSTALLATION BRAS PARALLÈLE (CÔTÉ POUSSER) MAIN GAUCHE

- LES DIMENSIONS SONT EN POUCES
- INVERSER POUR LES PORTES MAIN DROITE
- NE PAS CHANGER LES DIMENSIONS

INSTALLATION BRAS PARALLÈLE (CÔTÉ POUSSER) MAIN DROITE

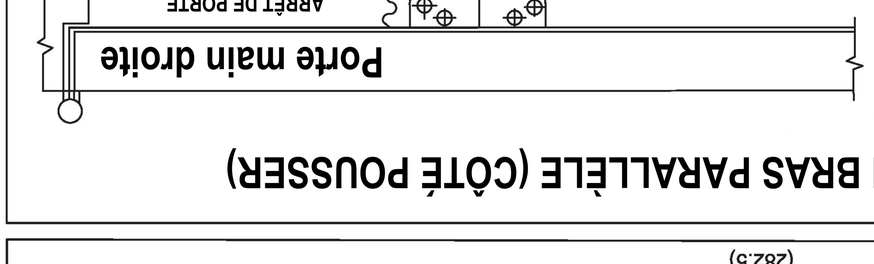

- LES DIMENSIONS SONT EN POUCES
- INVERSER POUR LES PORTES MAIN DROITE
- NE PAS CHANGER LES DIMENSIONS

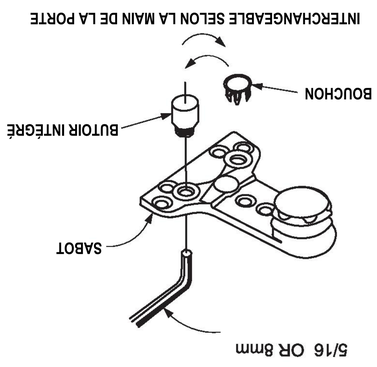

La main du sabot doit être la même que celle de la porte avant l'installation sur le cadre.

POUR LES PORTES MAIN DROITE

Tous les sabots sont expédiés MAIN GAUCHE. Insérez une clé Allen 5/16" (8mm) dans le butoir intégré et tournez dans le sens anti-horaire pour le fixer solidement.
Installer le bouchon.

POUR LES PORTES MAIN GAUCHE

Retirez le bouchon du sabot.
Insérez une clé Allen de 5/16" (8mm) derrière le butoir intégré et tournez dans le sens horaire afin de le retirer. Ensuite insérer le butoir intégré dans le trou marqué "R". Grâce à la clé Allen tournez dans le sens anti-horaire

ÉTAPES D'INSTALLATION
INSTRUCTION POUR MAIN GAUCHE, INVERSEZ POUR MAIN DROITE

1. Réglez la puissance du ressort pour correspondre à la largeur ou au poids de la porte indiquée par le TABLEAU illustré à la page 4.
2. Montez le ferme-porte sur la porte selon les dimensions indiquées à la page 2.
3. Fixez le BRAS PRINCIPAL comme suit :
(a) Retirez le goujon à la jonction entre le BRAS PRINCIPAL et le bras secondaire
(b)-**IMPORTANT-** placez la clé anglaise (clé plate) sur l'arbre du bas et tournez vers les chanières d'environ 45°
(c) placez le BRAS PRINCIPAL sur l'arbre supérieur parallèlement à la porte et fixez avec la vis fournie (13/32" ou 10mm)
4. Fixez le SUPPORT à la butée de porte (jambage supérieur) comme illustré à la page 2.
5. Ouvrez la porte à environ 45°, joignez le goujon principal et l'insert du bras secondaire et serrez fermement.

ATTENTION

UNE INSTALLATION INCORRECTE PEUT CAUSER DES BLESSURES OU DES DOMMAGES.
SUIVEZ TOUTES LES INSTRUCTIONS ATTENTIVEMENT. POUR TOUTES QUESTIONS, CONTACTEZ VOTRE VENDEUR

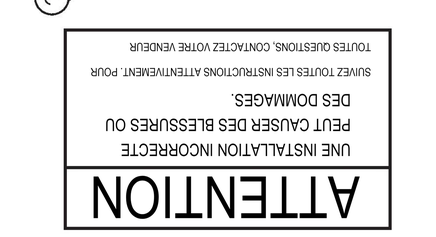

REMARQUE IMPORTANTE

Ne laissez pas la porte claquer dans le cadre. Un temps de fermeture standard normal à partir de la position ouverte à 90° est de 5 à 7 secondes également réparties entre la vitesse de fermeture principale (balayage) et la vitesse de verrouillage. Réglez d'abord la vitesse de FERMETURE, puis Vitesse de VERROUILLAGE.
Pour une diminuer la vitesse de fermeture tournez la valve d'ajustement dans le sens des aiguilles d'une montre et dans le sens inverse des aiguilles d'une montre pour augmenter la vitesse. Le contrôle de la vitesse de verrouillage de la porte s'effectue de la même manière que le réglage de la vitesse de fermeture.

AJUSTEMENT DE FIN DE COURSE

Cette fonction est essentielle au bon fonctionnement du BRAS PARALLÈLE RIGIDE. Réglez la fin de course afin d'empêcher le bras de frapper le butoir avec force. Voir page 4.

FIXER LE COUVERCLE

Faites glisser l'insert du couvercle dans la découpe inutilisée du couvercle.
Installez solidement le couvercle à l'aide de la vis fournie.

COMMENT MAINTENIR OUVERT (BUTÉE À 90°)

Un quart de tour sur la POIGNÉE DE COMMANDE DE MAINTIEN OUVERT engage ou désengage le blocage.