ASSEMBLAGE MAIN GAUCHE

Fig.1

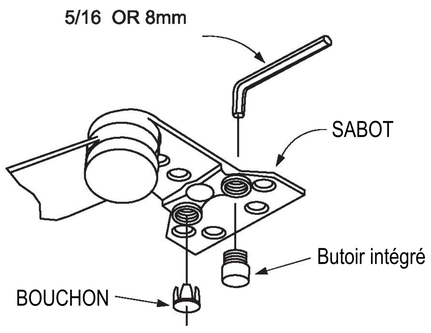

ATTENTION

UNE INSTALLATION INCORRECTE PEUT CAUSER DES BLESSURES OU DES DOMMAGES.

SUIVEZ TOUTES LES INSTRUCTIONS ATTENTIVEMENT. POUR TOUTES QUESTIONS, CONTACTEZ VOTRE VENDEUR

Fig.2

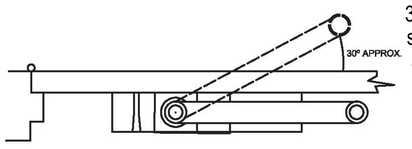

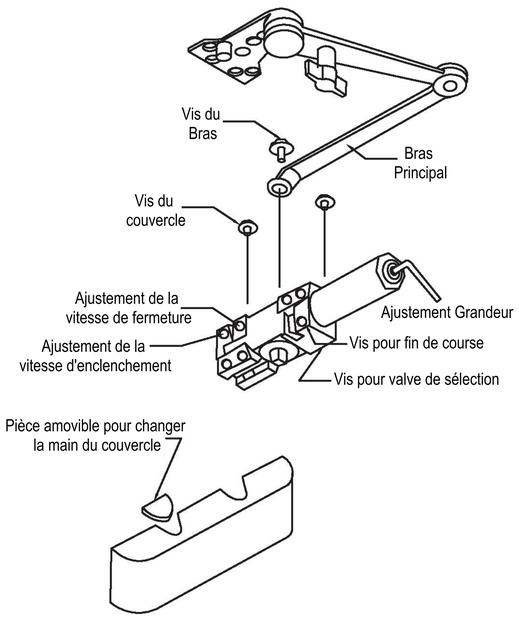

ASSEMBLAGE POUR SABOT DS/DSHO

La main pour chacun des sabots D.S./DSHO doit être sélectionnée afin de correspondre à la main de la porte AVANT le montage. Voir Fig. 1
Pour les portes main gauche : Tous les sabots sont expédiés assemblés pour les portes main gauche. Insérez la clé hexagonale de 5/16 po (8 mm) dans la butée du bras et tournez dans le sens antihoraire pour asseoir la butée aussi fermement que possible.
Pour les portes main droites : (voir illustration) Poussez le bouchon hors du sabot. À l'aide d'une clé hexagonale de 5/16" (8 mm), tournez la butée du bras dans le sens des aiguilles d'une montre pour la retirer de la chaussure. Vissez la butée du bras dans le trou marqué "R". Tournez la clé dans le sens inverse des aiguilles d'une montre, en serrant la butée aussi fermement que possible. Insérez le bouchon dans l'autre trou.

INSTRUCTIONS D'INSTALLATION ET D'AJUSTEMENT
(Les images montrent l'opération sur un ferme-porte main gauche. Pour les main droites inversez les instructions)

AVANT D'INSTALLER LE BRAS, VISSEZ LA VALVE DE FIN DE COURSE (à l'arrière du ferme-porte) ENTIÈREMENT.
1. Ajustez la puissance du ressort pour correspondre à la largeur de la porte comme indiqué par le tableau sur la première page.
2. Sélectionnez le modèle approprié sur la page opposée, en fonction du degré d'ouverture/d'arrêt. Les trous du ferme-porte et du bras doivent être situés pour le même degré d'ouverture / butée. Percez et/ou taraudez les trous de montage dans la porte et le montant de la tête.
3. Fixez le bras complet au ferme-porte, comme illustré à gauche, le bras sera à un angle d'environ 30° par rapport au corps du ferme-porte. Fixez avec la vis de l'essieu du bras. Le bras semblera être dans une position incorrecte. C'est pour s'adapter à la précharge requise. Voir Fig. 2
4. Installez le ferme-porte sur la porte à l'aide des fixations fournies. REMARQUE : le bras fournira une certaine résistance.
5. Ouvrez la porte à environ 45° Montez le sabot sur la butée du cadre selon le modèle approprié sur la page opposée. Assurez-vous d'installer la "cinquième" vis. Si la butée n'est pas assez loin, utilisez le bloc d'espacement fourni.

ATTENTION NE PAS ENTIÈREMENT DÉVISSER LES VALVES OU UNE FUITE EN RÉSULTERA
Le ferme-porte de la série BA a été réglé avant l'expédition. Si des ajustements sont nécessaires, suivez attentivement les instructions, VITESSE DE FERMETURE : Voir le schéma du ferme-porte à la page 1. Pour régler la vitesse principale, tournez la vis de réglage dans le sens horaire pour diminuer ou dans le sens antihoraire pour augmenter. Pour régler la vitesse d'enclenchement, tournez la vis de réglage dans le sens des aiguilles d'une montre pour diminuer ou dans le sens inverse des aiguilles d'une montre pour augmenter. L'emplacement des vis de réglage est indiqué sur l'étiquette. FIN DE COURSE : est indispensable au bon fonctionnement de la butée intégrée. Utilisez suffisamment de recul pour empêcher le bras de heurter la butée de bras avec un force. Pour augmenter la résistance, visser dans le sens des aiguilles d'une montre.
-NE PAS RENDRE LA FIN DE COURSE TROP FORTE !-
6. Fixez le couvercle : placez le couvercle dans les fentes appropriées pour la porte R.H. ou L.H. Placez le couvercle sur le ferme-porte et maintenez-le contre la porte tout en serrant fermement les vis du couvercle.

movendō concept | quincaillerie de porte

OB03 DS/DSHO

FERME-PORTE À PUISSANCE RÉGLABLE

INSTRUCTIONS D'INSTALLATION

INSTALLATION CÔTÉ POUSSER (BRAS PARALLÈLE) DS/DSHO

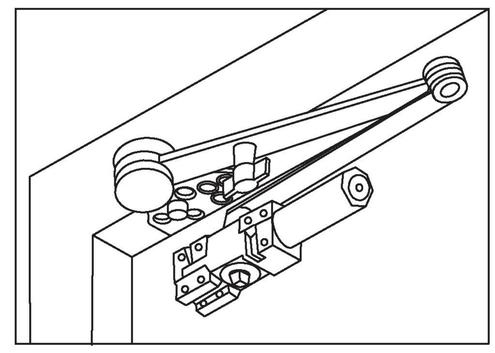

INSTALLATION STANDARD

NOTES GÉNÉRALES

Le ferme-porte de la SÉRIE DCH4000 n'a pas de main et est conçu pour répondre aux exigences d'accessibilité de l'entrée. Avant l'installation, déterminez d'abord la main de la porte. Reportez-vous au dessin (à droite), puis sélectionnez le gabarit d'installation approprié. Le ferme-porte de la SÉRIE DCH4000 peut être ajusté pour gérer toutes les portes extérieures jusqu'à 4'0" et les portes intérieures jusqu'à 5'0" de large. Réglez la puissance du ressort comme indiqué avant d'installer le ferme-porte. Tournez l'écrou de réglage du ressort dans le sens des aiguilles d'une montre ou dans le sens inverse des aiguilles d'une montre du nombre de tours requis pour correspondre à la largeur de la porte, comme indiqué dans le tableau ci-dessous.

Largeur maximale des portes		TOURS COMPLETS REQUIS
INTÉRIEUR	EXTÉRIEUR	
	5lb-f	5 tours anti-horaire
8.5lb-f	34"	2 tours anti-horaire
30"	38"	0 tours
36"	48"	5 tours horaire
42"	54"	10 tours horaire
48"	60"	15 tours horaire

* Force d'ouverture sur porte de 36"

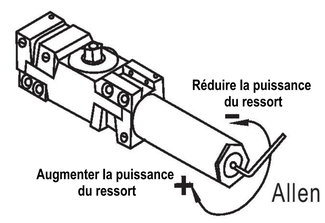

IMPORTANT - Lorsque vous ajustez le ressort, NE PAS dépasser le nombre de tours maximal dans les deux directions! Au delà du maximum, le ferme-porte peut être endommagé.

Déterminer la main d'une porte

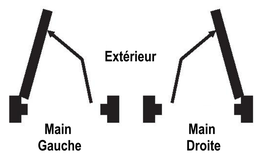

CYCLE DE FERMETURE

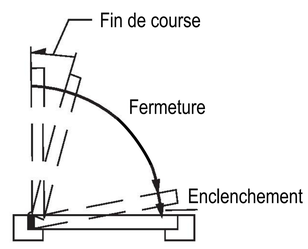

INSTALLATION AVEC BUTOIR INTÉGRÉ (CÔTÉ POUSSER) BRAS PARALLÈLE

POUR CADRE DE MOINS DE 5-1/2" UNE PLAQUE DE MONTAGE EST REQUISE
(Disponible chez votre vendeur)

Maximum 110°

INSTALLATION CÔTÉ POUSSER

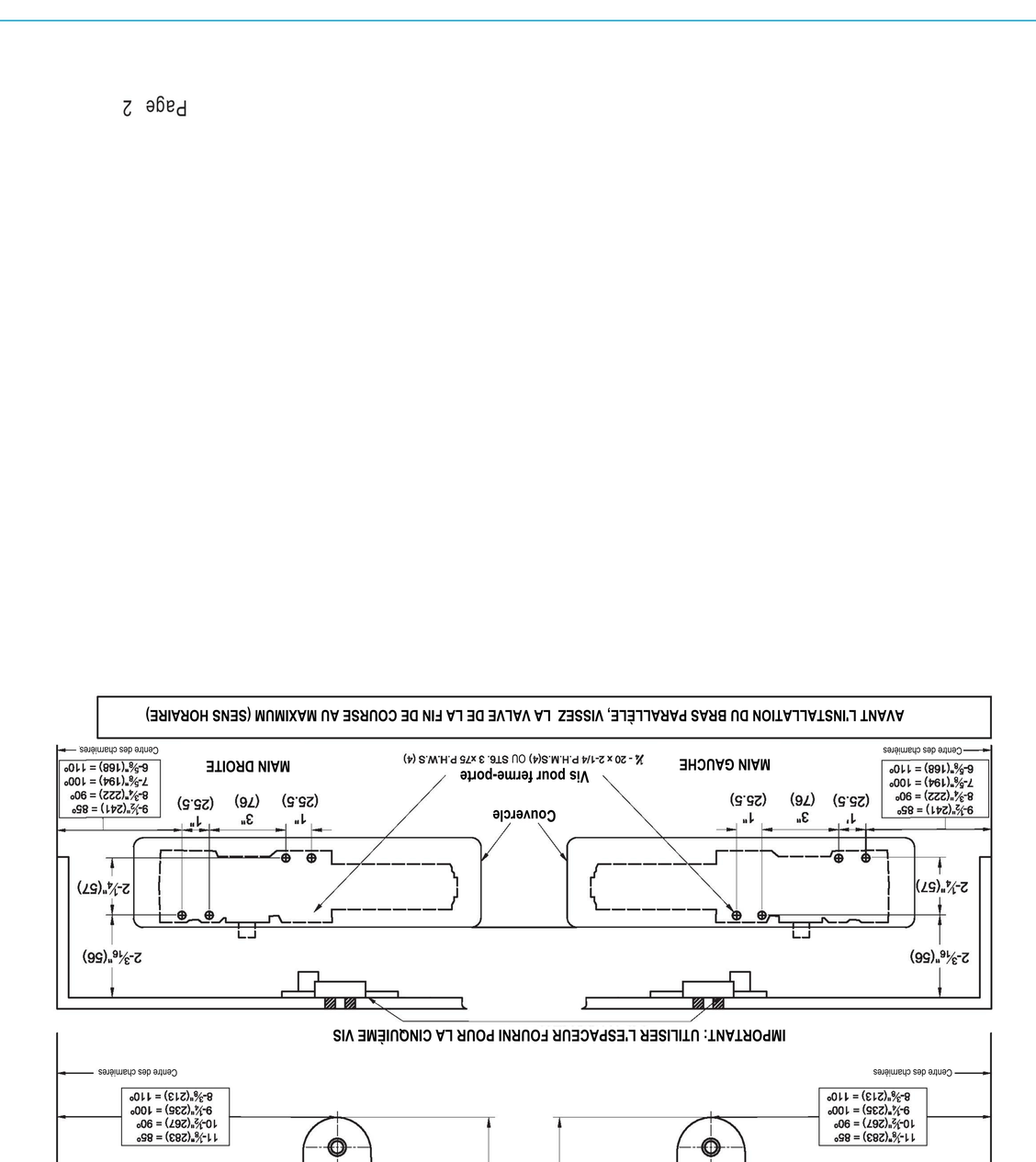

安朗杰 OB03说明书 DS/HO 超强加停门摇臂 2023-02-21
角线:585x429mm ;
成品尺寸：210*288mm 切纸尺寸：大度四开
双面印刷（左右倒）